20851

מנעול רול לצילינדר - SICUREZZA SL

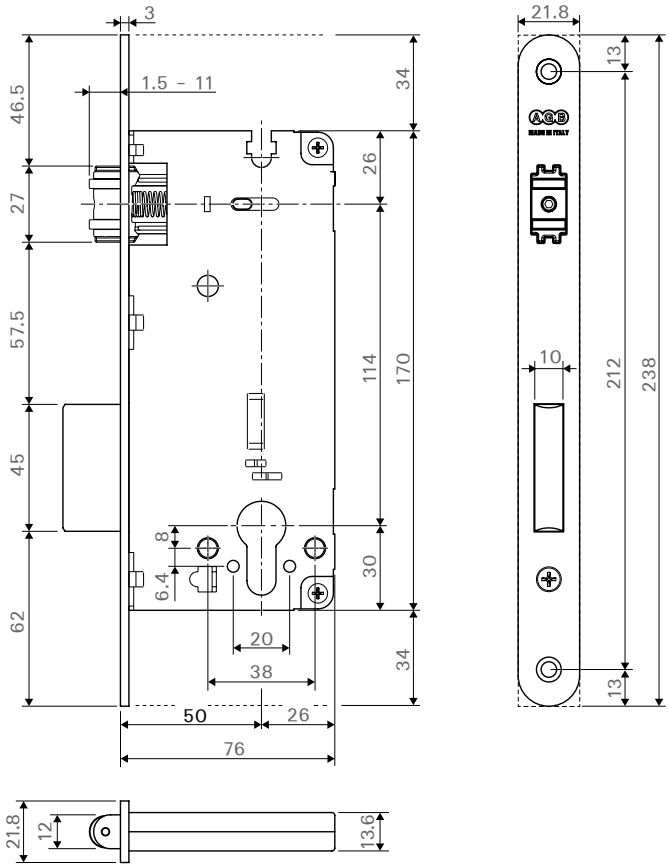

למידע נוסף

להזמנה

דגם	תיאור
20851 50	מנעול רול לצילינדר, חזית עם קצוות מעוגלים, 22 מ"מ וכניסה 50 מ"מ

גימור: 21 כרום מט

59079

נגדית למנעול רול לצילינדר

דוגמא להתקנת הנגדית והמנעול
בדלת בעובי 48 מ"מ

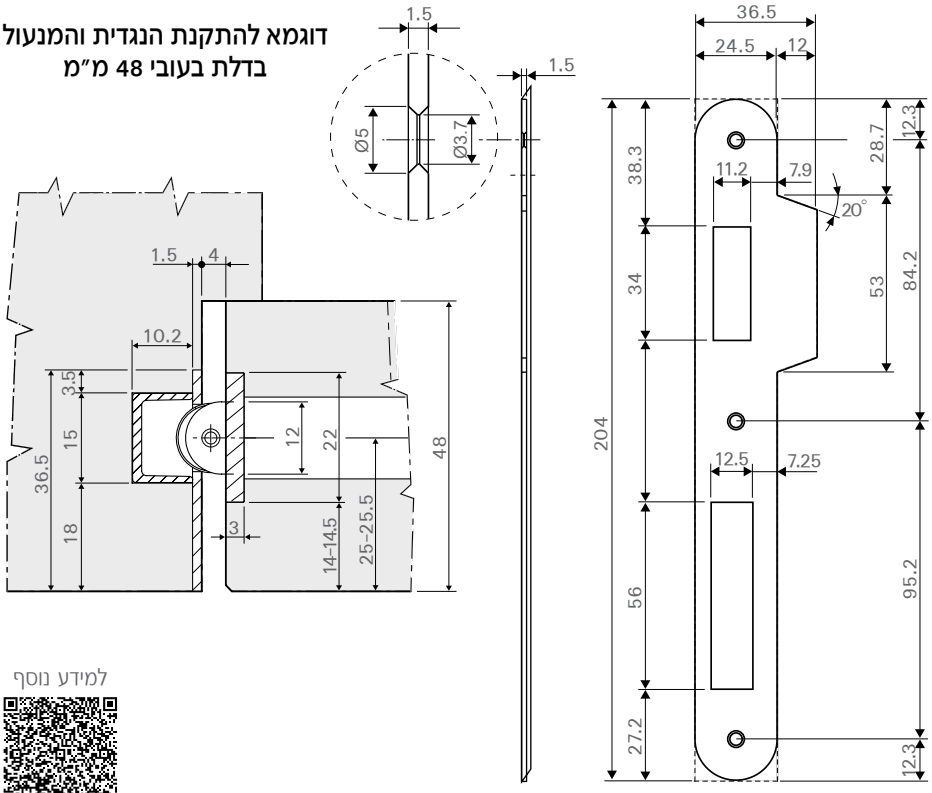

למידע נוסף

יש להזמין נגדית בנפרד

דגם	תיאור
59079	לוחית נגדית למנעול רול 20851

גימור: 21 כרום מט

כל המידות נתונות במילימטרים.